חתך: 1-1
1:20

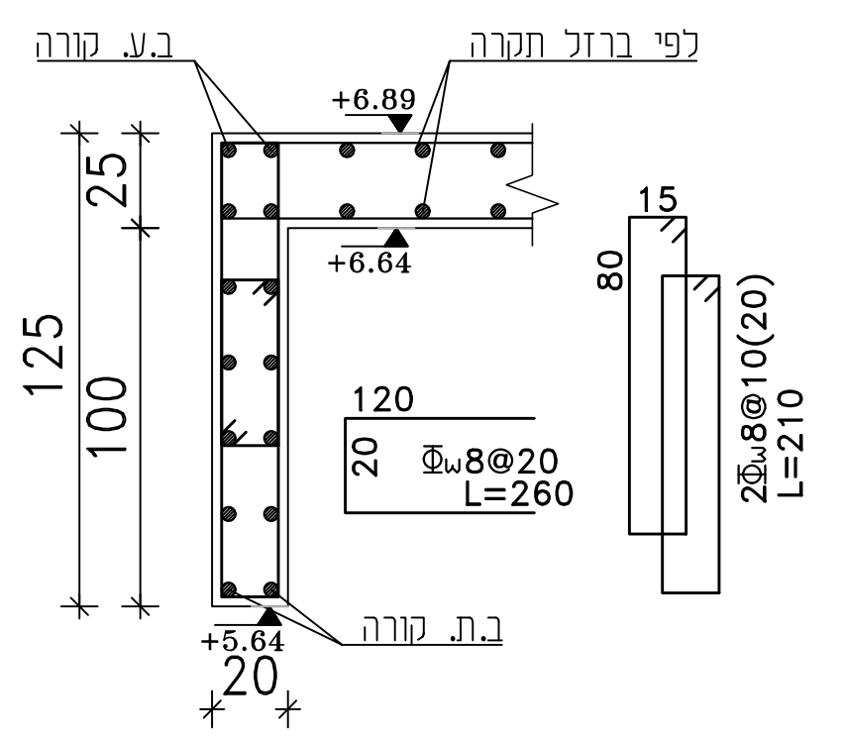

ב.ע. קורה
לפי ברזל תקרה
+6.89
+6.64
+5.64
ב.ת. קורה
125
100
25
20
120
20
Φω8@20
L=260
15
80
2Φω8@10(20)
L=210

חתך: 3-3
1:20

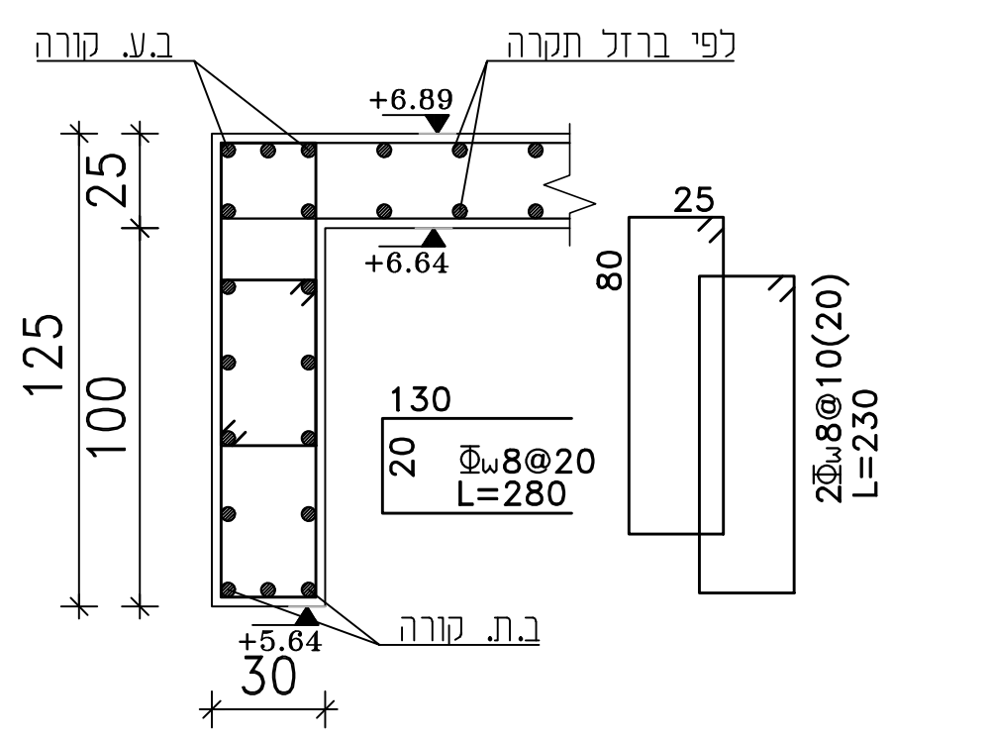

ב.ע. קורה
לפי ברזל תקרה
+6.89
+6.64
+5.64
ב.ת. קורה
125
100
25
30
130
20
Φω8@20
L=280
25
80
2Φω8@10(20)
L=230

חתך: 5-5
1:20

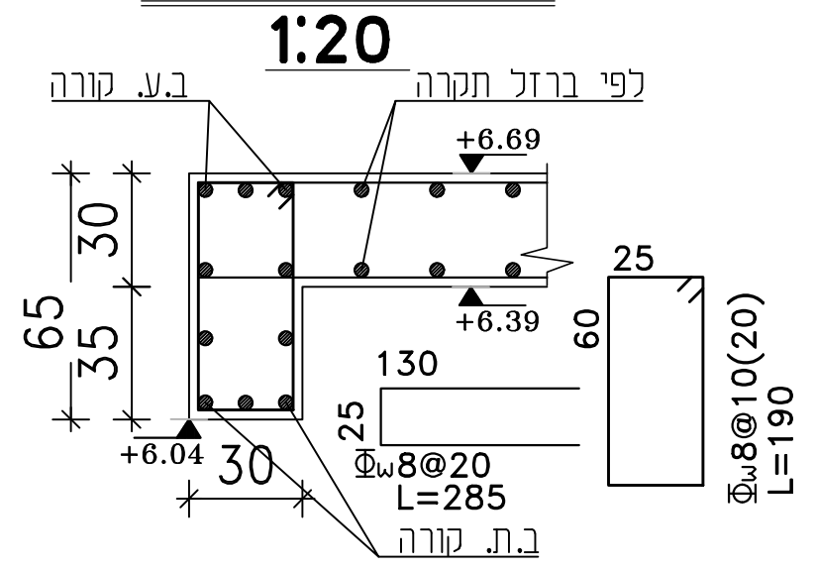

ב.ע. קורה
לפי ברזל תקרה
+6.69
+6.39
+6.04
ב.ת. קורה
65
30
35
30
130
25
Φω8@20
L=285
25
60
Φω8@10(20)
L=190

חתך: 7-7
1:20

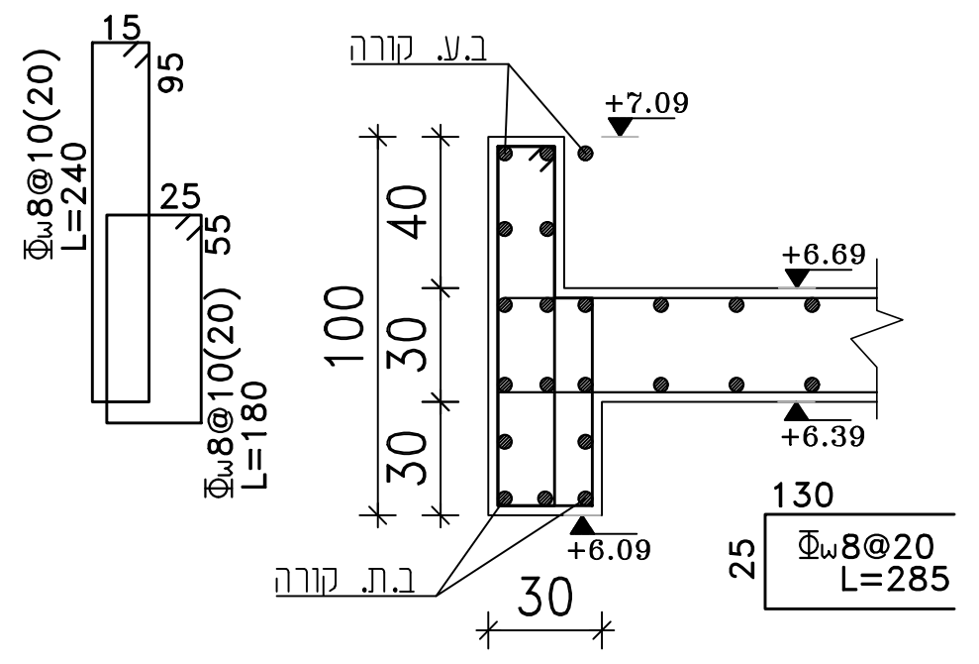

ב.ע. קורה
+7.09
+6.69
+6.39
+6.09
ב.ת. קורה
100
40
30
30
30
15
95
Φω8@10(20)
L=240
25
55
Φω8@10(20)
L=180
130
25
Φω8@20
L=285

חתך: 2-2
1:20

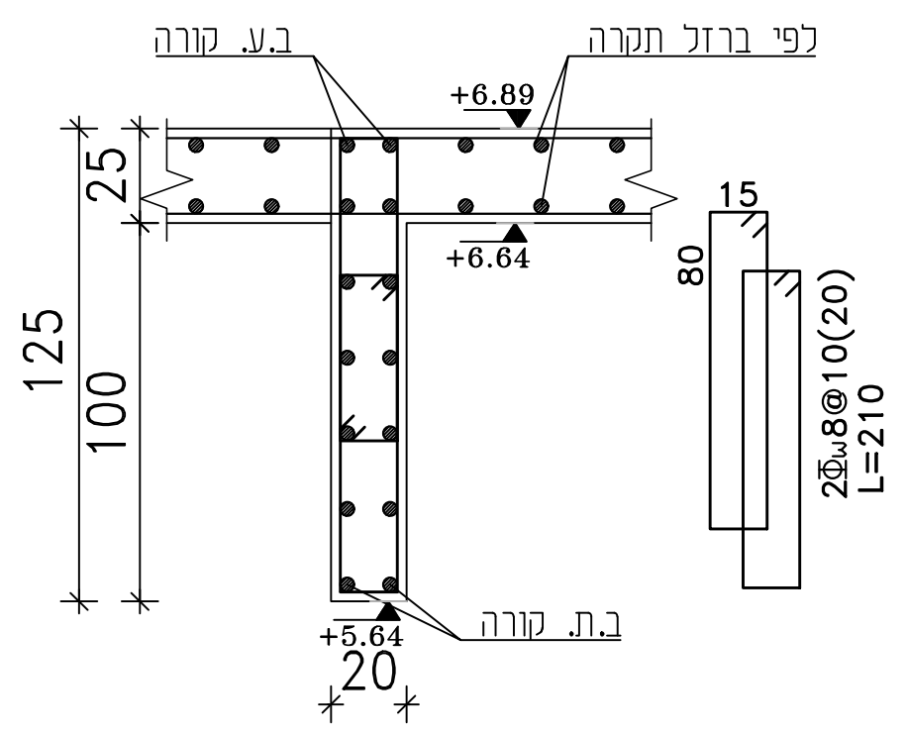

ב.ע. קורה
לפי ברזל תקרה
+6.89
+6.64
+5.64
ב.ת. קורה
125
100
25
20
15
80
2Φω8@10(20)
L=210

חתך: 4-4
1:20

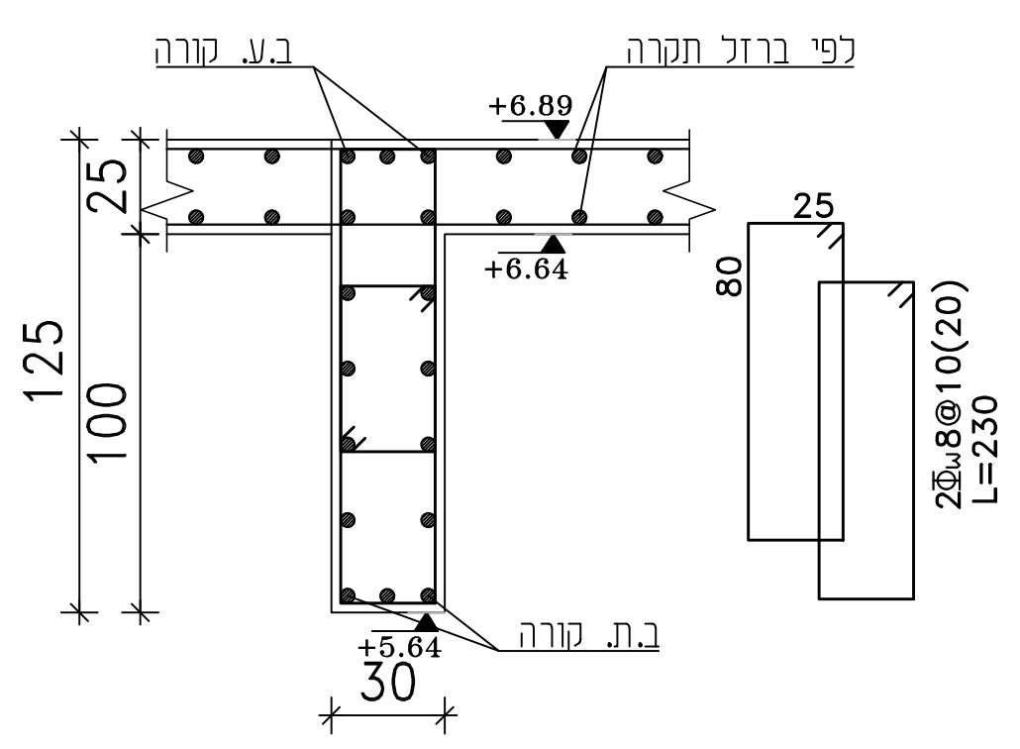

ב.ע. קורה
לפי ברזל תקרה
+6.89
+6.64
+5.64
ב.ת. קורה
125
100
25
30
25
80
2Φω8@10(20)
L=230

חתך: 6-6
1:20

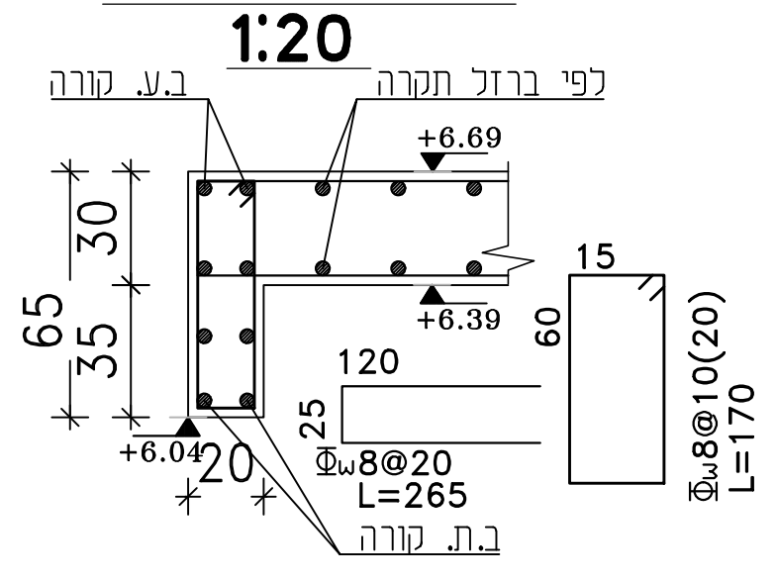

ב.ע. קורה
לפי ברזל תקרה
+6.69
+6.39
+6.04
ב.ת. קורה
65
30
35
20
120
25
Φω8@20
L=265
15
60
Φω8@10(20)
L=170

חתך: 8-8
1:20

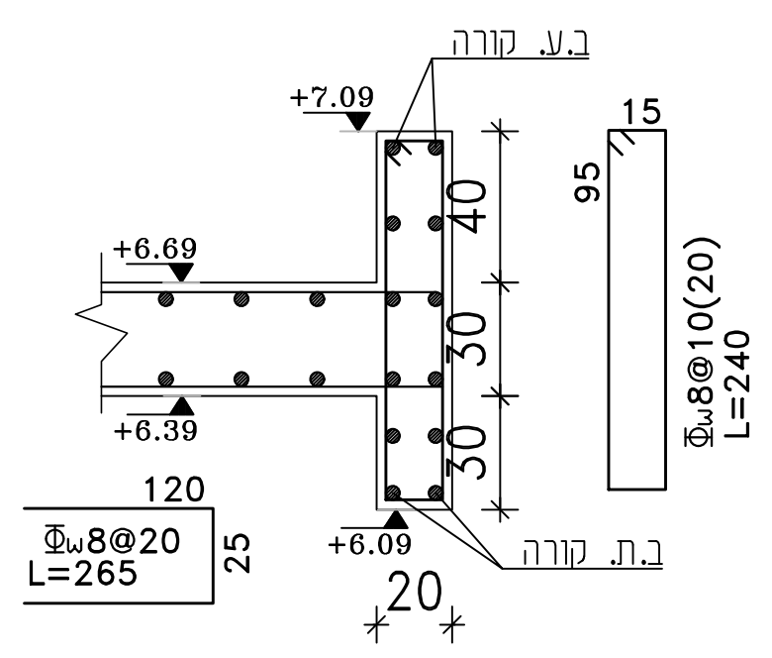

ב.ע. קורה
+7.09
+6.69
+6.39
+6.09
ב.ת. קורה
40
30
30
20
15
95
Φω8@10(20)
L=240
120
25
Φω8@20
L=265

פרטי מעקות

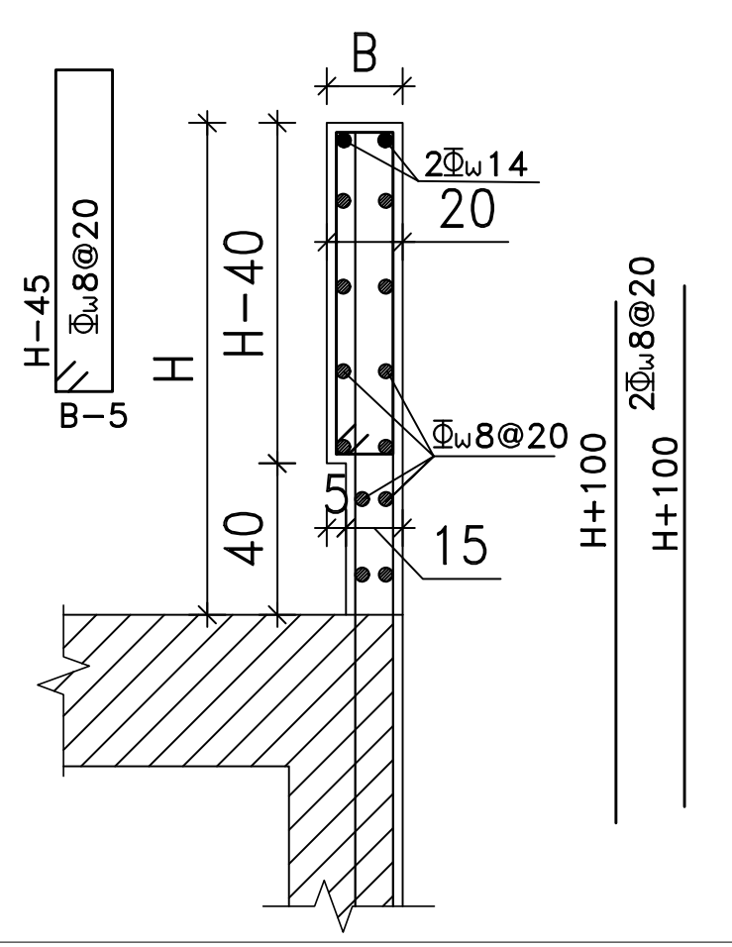

B
2Φω14
20
H
H-40
40
H-45
Φω8@20
B-5
Φω8@20
5
15
H+100
2Φω8@20
H+100

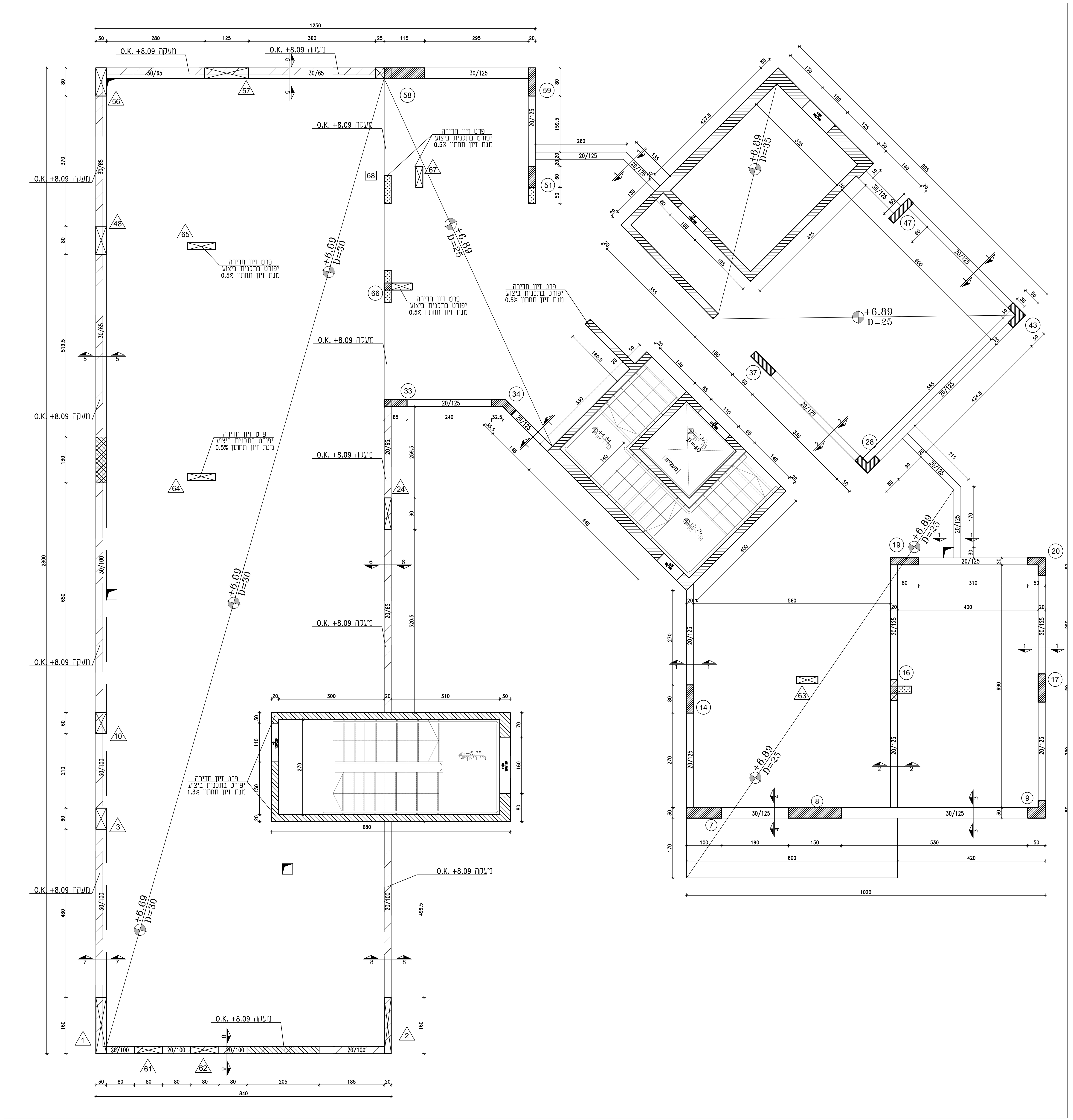

1250
O.K. +8.09 מעקה
+6.89
D=25
+6.69
D=30
+6.80
D=35
1020
840

תכנית זו

למכרז	לעיון	לבצוע
☒	☐	☐

מקרא:

	▨	**קיר בטון מפסיק**
	▨	**קיר בטון שתול**
	▨	**קיר בטון ממשיך**
①	▨	**עמוד ממשיך**
△1	☒	**עמוד מפסיק**
1	▨	**עמוד שתול**

הערות:
הקבלן אחראי למידות עליו לבדוק
כל המידות ולהודיע למתכנן על כל
טעות או אי התאמה אין לקבוע
מידות ע"י מדידה בשרטוט
אין לעשות כל שינויים בתוכנית ללא
אישור המתכנן
לפני הזמנת הברזל יש לבדוק את
הרשימה

בטון ב-40 לפי ת"י 118
מוטות פלדה מצולעים
לפי ת"י 466 חלק 3
מוטות מסוג W400 וW500
רשת ממוטות פלדה
מצולעים לפי ת"י 580

ק-4	תקרה שניה +6.89

ק"מ-1:50

שרטט: מרסל גדבאן
ביקר: נעאמנה מופדי

תאריך	מהדורה	הערות
24.08.25	1	למכרז

שם הפרויקט: מבנה שירותי רווחה

הוכן עבור: מועצה מקומית כפר ברא

קובץ: כפר ברא / דאטום/work/2025

NAAMNI MUFADI
תכנון קונסטרוקציה ופיקוח

נעאמנה מופדי
מהנדס בנין
כרמיאל-המתכת34
טלפון:04/8853222
פקס: 04/6745003
נייד: 0505660338
e-mail: Mufadi@mufadi-eng.com